Communications Suite for MLE

ALE-300 Enterprise DeskPhone

Poste opérateur

8AL90627FRAB ed01

Alcatel·Lucent
Enterprise

Introduction

Ce document décrit les services offerts par un poste opérateur du poste de bureau Enterprise ALE-300 connecté à un système OmniPCX® Enterprise.

Ce guide couvre les fonctions spécifiques des postes opérateurs du poste de bureau Enterprise ou Essential DeskPhone répertoriés :

- Traitement des appels (appeler, répondre, effectuer un double appel, transférer un appel, démarrer une conférence,...).
- Fonctions supplémentaires (acheminement, transfert réseau-réseau, transfert avec privilège, ...), réservation d'un groupe de lignes extérieures à l'usage exclusif de l'opérateur.
- Gestion à partir du poste opérateur (sélection des modes de fonctionnement de réponse et de transfert, sélection de l'état du groupe d'opérateurs,...).

Reportez-vous au manuel d'utilisation du téléphone pour une description complète du téléphone de bureau :

- Communications Suite for MLE - ALE-500/ALE-400/ALE-300 Enterprise DeskPhone Manuel utilisateur (8AL90399FRAE ed02).

En particulier, pour obtenir plus d'informations sur les accessoires disponibles :

- ALE-120 Key Expansion Module.
- ALE-100 Keyboard.

Les postes opérateurs (organisés en groupements) ont pour mission principale d'assurer l'acheminement des appels externes et, le cas échéant, d'appeler des numéros externes à la demande.
Un ou plusieurs opérateurs partagent la charge de travail (jusqu'à 80 postes d'opérateurs peuvent être opérationnels au sein du même système). Chaque poste opérateur doit appartenir à un groupe d'opérateurs.

Les touches apparaissant sur le téléphone de bureau offrent toutes les fonctions nécessaires pour une gestion efficace des appels entrants et sortants.
Certaines fonctions du système sont accessibles depuis le poste opérateur.

Elles comprennent (suivant les réglages du système) :

- Le changement de l'état des opérateurs, comme le passage de l'état jour à l'état nuit. Ceci permet d'obtenir des différences en termes d'acheminement des appels et d'accéder aux fonctions depuis le poste.
- La réservation de lignes extérieures à un usage exclusif.
- La surveillance du bon fonctionnement du système.
- La programmation de services, tels que la date et l'heure, les numéros abrégés, etc.

Les étiquettes et icônes affichées dépendent du type et de l'habillage du poste. Le libellé ne s'affiche pas si la fonctionnalité correspondante n'est pas configurée sur votre système de téléphonie. Selon la taille de l'écran, il est possible que certains affichages soient tronqués. *Tous les libellés apparaissent en couleur et en italique*. Cette icône décrit une succession d'actions que vous devez effectuer ou de libellés que vous devez sélectionner : →.

1	Découvrir votre téléphone	5
1.1	ALE-300 Enterprise DeskPhone	5
1.1.1	Touches spécifiques au DeskPhone Enterprise	5
1.1.2	ALE-120 Key Expansion Module	7
1.2	Touches de fonctions permanentes	12
1.3	Ecrans d'accueil	13
1.3.1	Choisir la page affichée par défaut sur le téléphone	14
1.4	Icônes d'état/ Icônes d'appel	15
1.4.1	Icônes d'état	15
1.4.2	Icônes d'état spécifiques pour le poste opérateur	15
1.4.3	Icônes d'appel	16
1.5	Clavier alphabétique magnétique	16
1.6	Clavier alphanumérique	17
1.7	Touches de programmation des fonctions et des numéros d'appel (Page perso / Touches d'extension)	18
1.7.1	Programmer une touche	19
1.7.2	Gestion des LED	20
2	Fonctions de base du poste opérateur	21
2.1	Mise en service du poste opérateur	21
2.2	Faire un appel	21
2.2.1	Numérotation directe	21
2.2.2	Appeler en vous servant de votre annuaire personnel	21
2.2.3	Appeler par un nom	22
2.2.4	Appel par numérotation abrégée	22
2.3	Appel d'un utilisateur interne	23
2.3.1	Le poste appelé est libre	23
2.3.2	Le poste appelé est occupé	24
2.3.3	Le poste appelé est en mode « Ne pas déranger »	24
2.3.4	Le poste appelé est renvoyé vers un autre poste	24
2.4	Appel d'un utilisateur externe	26
2.5	Réponse aux appels	26
2.5.1	Réponse automatique/manuelle	26
2.5.2	Réponse à un appel interne	26
2.5.3	Réponse à un appel externe	26
2.5.4	Répondre à un appel pour le groupe d'opérateurs	27
2.5.5	L'opérateur ne répond pas immédiatement	27
2.5.6	Réponse à une demande de rappel	27
2.6	Effectuer une mise en garde	28
2.7	Double appel	28
2.7.1	Double appel vers un utilisateur interne	28
2.7.2	Double appel vers un utilisateur externe	29
2.7.3	Lancement d'une conférence à trois	30
2.8	Routage d'appels (conférence)	31
2.8.1	Transfert automatique/manuel	31
2.8.2	Transfert vers un poste occupé	31
2.9	Acheminement des participants vers une conférence programmée	32
2.9.1	Le circuit de conférence est disponible	32
2.9.2	La conférence est en cours	32

3 Fonctionnalités supplémentaires 33

3.1 Acheminement avec retrait chaîné 33
3.2 Acheminement avec retrait en attente sur libération 34
3.3 Envoi d'une coupure ou d'un flash calibré 34
3.4 Mise en garde temporaire du transfert automatique 35
3.5 Supervision de numéro de répertoire 35
3.6 Acheminement individuel d'appel 36
3.7 Transfert réseau-réseau 37
3.8 Supervision de faisceau, 37
3.9 Supervision de ligne réseau HS 38
3.10 Garde individuelle 38
3.11 Présentation d'appel 39
3.12 Transfert avec privilège 40
3.13 Limite 40

4 Gestion à partir du poste opérateur 41

4.1 Sélection des modes de fonctionnement de réponse et de transfert 41
4.1.1 Sélection du mode de fonctionnement de réponse 41
4.1.2 Sélection du mode de fonctionnement de transfert 41
4.2 Sélection de l'état du groupe d'opérateurs 41
4.3 Sélection de l'état des entités 42
4.4 Fermer / Ouvrir 42
4.5 Informations 42

5 Garantie et clauses 43

5.1 Instructions de sécurité 43
5.2 Déclarations de conformité 45

1 Découvrir votre téléphone

1.1 ALE-300 Enterprise DeskPhone

1	Smart Pad.
2	Écran en couleurs à réglage automatique de la luminosité pour améliorer l'expérience de l'utilisateur et économiser l'énergie (capteur de lumière ambiante).
3	10 touches de fonction dédiées.
4	Combiné filaire (ALE-150 Super WideBand Corded Handset).
5	Touches de fonction permanentes : accès rapide aux principales fonctions du téléphone. (5a) 3 touches permanentes (touche décrocher, touche Message, touche de menu local). (5b) 3 touches amovibles selon la configuration du système (F1/F2/abc, Mise en attente/Transfert/Conférence). Si elles ne sont pas configurées comme touches de mise en garde, de transfert et de conférence, ces touches sont programmables. Lorsqu'un clavier magnétique est connecté, la touche 'abc' est programmable.
6	Un haut-parleur à large bande pour un son optimal.
7	Clavier alphabétique magnétique (en option - ALE-100 Keyboard).

1.1.1 Touches spécifiques au DeskPhone Enterprise

Navigateur Haut-Bas

Permet de faire défiler le contenu d'une page.

Navigateur Gauche-Droit

En état inactif, utiliser cette touche pour passer d'une page à l'autre. En conversation, utiliser cette touche pour se déplacer entre les onglets des appels en cours (appel en cours, appels en attente, appel entrant). Dans l'édition de texte, utiliser cette touche pour naviguer dans la zone de texte.

Touche Retour/Quitter

Utilisez cette touche pour revenir à l'étape précédente (appui court). Utilisez cette touche pour revenir à la page d'accueil (appui long). Utiliser cette touche pour effacer un chiffre ou un caractère dans une zone de saisie.

	Touche mains libres/haut-parleur Cette touche permet de répondre à un appel entrant en mode mains libres (la touche est bleue). Lorsqu'un appel est en cours, appuyer sur cette touche permet de passer du mode mains libres au mode casque ou au mode combiné.Un actionnement prolongé active le haut-parleur lorsqu'un appel est en cours via le casque ou le combiné. Un appui long en état inactif affiche les périphériques audio et vous permet de définir le périphérique audio par défaut si vous avez connecté le même type d'accessoire sur des connecteurs différents.
	Touche Mute/Intercom Touche Muet : pendant un appel, appuyez sur cette touche pour que votre interlocuteur ne puisse plus vous entendre. Lorsqu'il est activé, la touche est allumée en bleu et l'anneau du Smart Pad en rouge. Touche interphonie : lorsqu'il est inactif, appuyer sur cette touche pour définir le téléphone en mode interphonie. Lorsque vous recevez un appel, le téléphone répond automatiquement en mode mains libres. Lorsque la fonction est activée, la touche est allumée en bleu. L'interphonie peut être désactivée par l'administrateur.
	Tourner dans le sens des aiguilles d'une montre Augmenter le volume (sonnerie, appels ou Audio Player). Augmenter la luminosité (état inactif).
	Tourner dans le sens inverse des aiguilles d'une montre Baisser le volume (sonnerie, appels ou Audio Player). Diminuer la luminosité (état inactif).
OK	**Touche OK** Permet de valider les différents choix et options proposés en cours de programmation ou de configuration. Utiliser cette touche pour répondre à un appel entrant avec le périphérique audio par défaut. Utiliser cette touche pour allumer ou éteindre le rétro-éclairage en état inactif. Appuyer longuement sur cette touche pour lancer l'assistance vocale (selon la version du logiciel). Utiliser cette touche pour lire/interrompre le fichier audio lors de l'utilisation de l'Audio Player (audiohub Bluetooth®).
	Hub audio - Pour connaître les dernières nouveautés, veuillez contacter votre administrateur qui a accès aux dernières notes de version. Utiliser votre téléphone de bureau comme audiohub Bluetooth® à partir de votre téléphone portable ou comme audiohub USB à partir de votre ordinateur (mode mains libres, combiné et casque). Reportez-vous au manuel d'utilisation de votre téléphone de bureau pour plus de détails.

1.1.2 ALE-120 Key Expansion Module

1.1.2.1 Description

Le module d'extension des touches de l'ALE-120 vous permet d'ajouter 24 touches programmables avec LED pour chaque page virtuelle. Il peut afficher jusqu'à 3 pages virtuelles (une ou trois pages virtuelles).

Pour une meilleure utilisation, il est équipé de 2 écrans et d'un Smart Pad pour naviguer entre les pages. Les deux écrans vous permettent d'organiser ses touches programmables en fonction de vos besoins et de ceux de votre entreprise.

Nombre de modules d'extension connectés[1]	Nombre maximal de pages virtuelles par module d'extension[1]	Nombre maximum de touches supplémentaires[1]
1	3	72
2	1	48
3	1	72

[1] Ces valeurs peuvent changer, pour plus de précisions, contactez votre installateur.

1.1.2.2 Contenu de la boîte

1. ALE-120 Key Expansion Module (couleur par défaut).
2. 1x clip du pied.
3. 1x Clip de verrouillage.
4. 1x câble USB-C vers USB-C.
5. Consignes de sécurité et informations réglementaires.

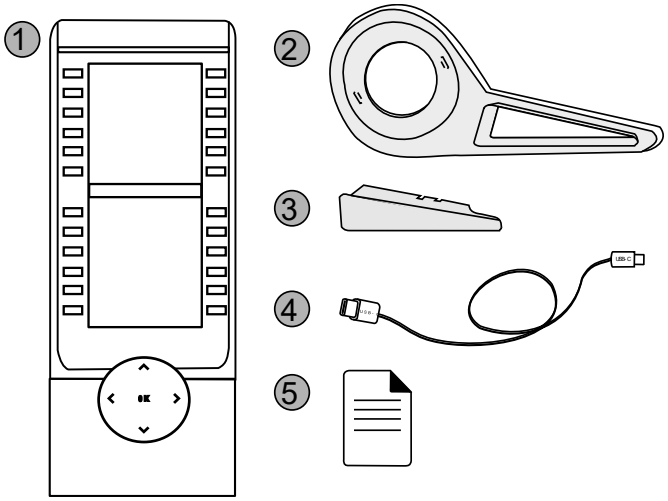

1.1.2.3 Connecteurs

	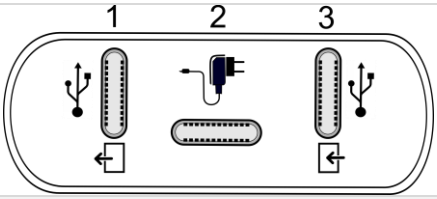
1	Connecteur Universal Serial Bus (USB-c). Utiliser ce connecteur pour brancher un accessoire supplémentaire. Si disponible, vous pouvez utiliser ce connecteur pour brancher un casque. Utiliser ce connecteur pour connecter la clé USB à mettre à jour (voir le chapitre ci-dessous).
2	Connecteur Universal Serial Bus (USB-c). Utiliser ce connecteur pour brancher une alimentation par USB.
3	Connecteur Universal Serial Bus (USB-c). Utiliser ce connecteur pour brancher l'accessoire au téléphone de bureau ou à un autre accessoire déjà connecté. Si disponible, vous pouvez utiliser ce connecteur pour brancher un casque. Utiliser ce connecteur pour connecter le PC à mettre à jour (voir le chapitre ci-dessous).

1.1.2.4 Installation

Le module doit être installé à droite du téléphone de bureau.

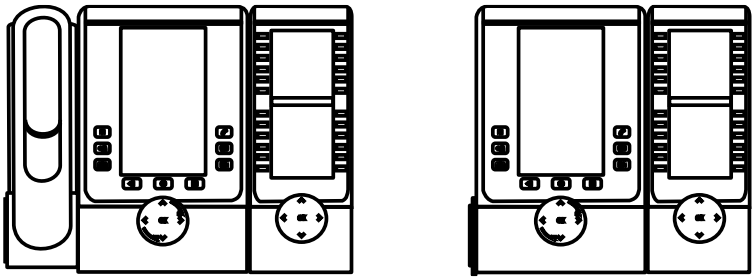

1.1.2.4.1 Installer le module d'extension sur le téléphone

Power Boost doit être activé si le téléphone de bureau est alimenté par Power over Ethernet (PoE). Pour plus de détails, contactez votre administrateur.

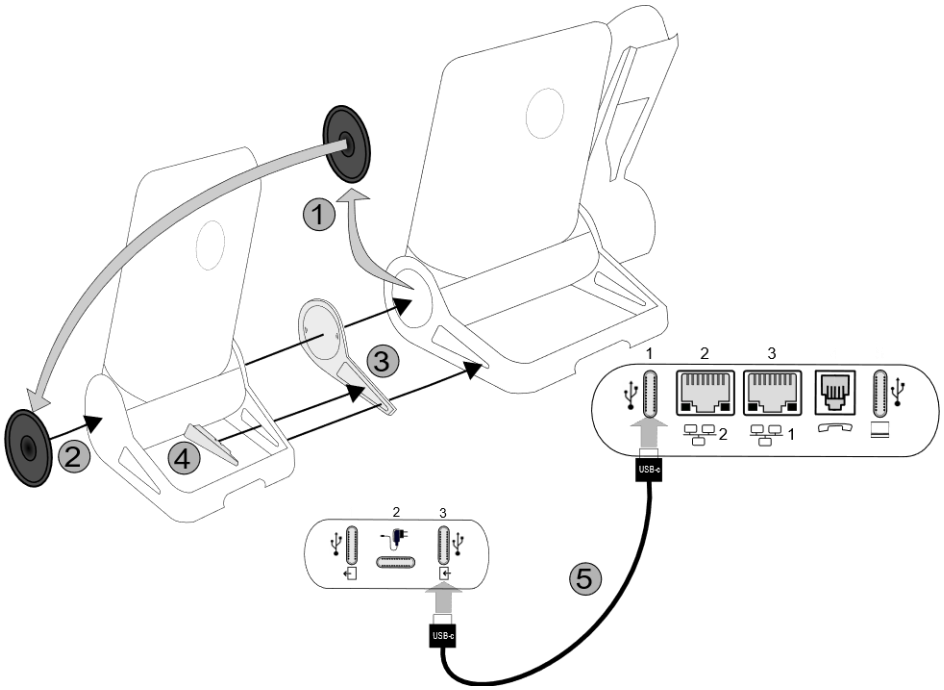

- Fixer le module d'extension au téléphone de bureau à l'aide du clip du pied fourni.
  - Retirer le couvercle situé sur le pied du téléphone de bureau du côté où vous souhaitez fixer le module d'extension.
  - Placer le couvercle précédemment retiré du téléphone de bureau sur l'extérieur du module d'extension.
  - Tout d'abord, placer le clip du pied fourni sur le module d'extension et fixer le second côté au pied du téléphone de bureau.
  - Pour le fixer, insérer le clip de verrouillage dans le clip du pied installé.
- Brancher le câble fourni dans le connecteur correspondant derrière le poste et le module d'extension(Câble USB-C vers USB-C, ; comme illustré dans l'image).
- Redémarrer le téléphone (débrancher, puis rebrancher la prise si vous utilisez un adaptateur d'alimentation externe ou un port Ethernet - LAN).

Lors de la désinstallation du module d'extension, retirer d'abord le clip de verrouillage. Sinon, vous risquez d'endommager le clip du pied.

1.1.2.4.2 Installer plusieurs modules d'extension

Il est possible de connecter jusqu'à 3 modules d'extension similaires à un téléphone de bureau.

Selon le modèle de téléphone, le nombre de modules d'extension et l'alimentation, il peut être nécessaire de connecter une alimentation supplémentaire. Pour plus de détails, contactez votre administrateur.

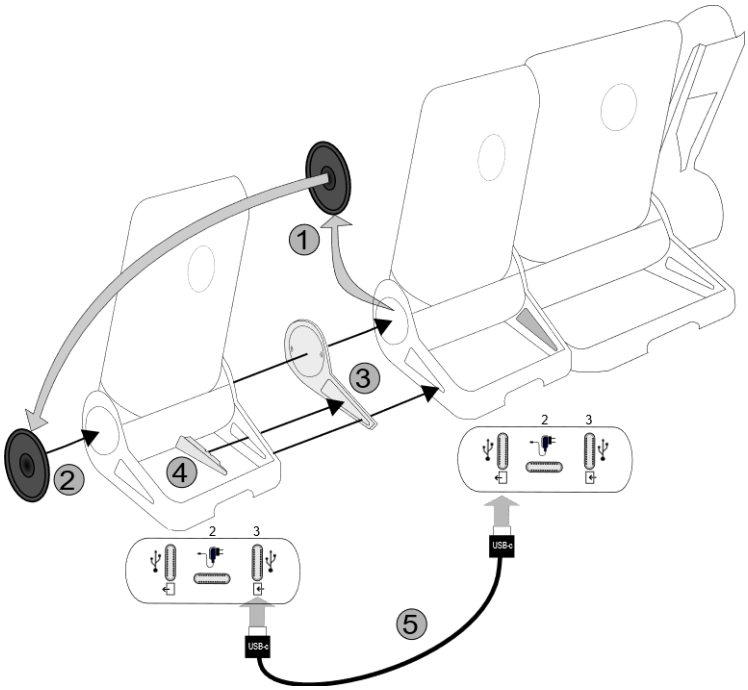

- Un premier module est connecté au téléphone.
- Fixer le module d'extension à l'autre module d'extension à l'aide du clip du pied fourni.
  - Retirer le couvercle situé sur le pied du téléphone de bureau ou le module d'extension installé du côté où vous souhaitez fixer le nouveau module d'extension.
  - Placer le couvercle précédemment retiré sur l'extérieur du module d'extension.
  - Tout d'abord, placer le clip du pied fourni sur le module d'extension et fixer le second côté au pied du téléphone de bureau ou au module d'extension installé.
  - Pour le fixer, insérer le clip de verrouillage dans le clip du pied installé.
- Brancher le cordon fourni avec le nouveau module complémentaire dans la prise prévue à cet effet, à l'arrière du nouveau module connecté ( )
- Brancher l'autre extrémité du cordon dans la prise prévue à cet effet, à l'arrière du nouveau module d'extension ( ).
- Redémarrer le téléphone (débrancher, puis rebrancher la prise si vous utilisez un adaptateur d'alimentation externe ou un port Ethernet - LAN).

Lors de la désinstallation du module d'extension, retirer d'abord le clip de verrouillage. Sinon, vous risquez d'endommager le clip du pied.

1.1.2.5 Smart Pad

Selon le système, l'ALE-120 peut afficher plusieurs pages. Le Smart Pad vous permet de naviguer entre toutes les pages du module d'extension.

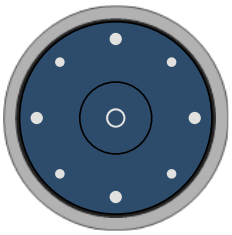

	Sélectionner un segment pour afficher la page correspondante.
	Touche Accueil • Appui court : revenir à la page d'accueil (première page par défaut). • Appui long : spécifier la page d'accueil. Afficher la page de votre choix comme page d'accueil et appuyer longuement sur le bouton pour la définir.

1.1.2.6 Touches de programmation

Pour programmer les touches du module d'extension, voir la section : Touches de programmation des fonctions et des numéros d'appel.

1.1.2.7 Gestion des pages

L'anneau du Smart Pad du module complémentaire est divisé en segments selon le nombre de pages et donne des informations sur les événements.

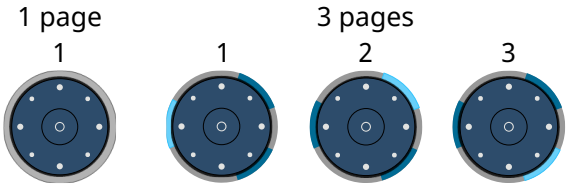

- Off : Une seule page est configurée sur le module d'extension, ou l'économiseur d'écran/le mode nuit est activé.
- Un segment est éclairé en bleu : la page sélectionnée est affichée sur le module complémentaire.
- Un segment est faiblement éclairé en bleu : la page correspondant au segment n'est pas affichée sur le module d'extension et aucun événement ne s'affiche sur cette page. Touchez le segment pour ouvrir la page.
- Un segment clignote en bleu (standard ou rapide) : la page correspondant au segment n'est pas affichée sur le module d'extension et une LED clignote en bleu sur cette page. Par exemple, un contact supervisé programmé sur cette page reçoit un appel entrant. Touchez le segment pour ouvrir la page.
- Un segment clignote lentement en bleu (respiration) : La page correspondant au segment n'est pas affichée sur le module d'extension et une LED bleu est allumée sur cette page. Par exemple, un contact supervisé programmé sur cette page est en conversation. Touchez le segment pour ouvrir la page.

1.2 Touches de fonctions permanentes

Ce chapitre affiche toutes les touches de fonctions permanentes disponibles sur votre téléphone de bureau. Elles sont situées autour de l'écran et sur le Smart Pad.

	• Touche raccrocher (allumée en rouge) pour mettre fin à un appel ou pour revenir à la page d'accueil pendant la programmation. • Lorsque vous recevez un appel, la touche clignote en rouge et vous pouvez ignorer l'appel en la sélectionnant. Votre téléphone ne sonne plus mais l'appel est toujours présenté sur l'écran.
	• Touche Bis : pour accéder à la fonction de rappel (appui long).
	• Touche de messagerie pour accéder au portail de messagerie (liste de renumérotation avec appels sortants, messages vocaux et messages textes). Cette touche clignote en bleu en cas de nouvel événement, tel qu'un nouveau message vocal ou un nouveau message instantané. La touche reste allumée jusqu'à ce que tous les événements sont acquittés ou effacés.
	• Accès rapide au menu local de l'utilisateur (appui court). • Pour obtenir des informations sur les fonctions de la page 'Menu' et pour programmer les touches de la page 'Perso' (appui long).
F1 F2	• Touches programmables (touches F1 et F2). Le voyant est allumé lorsque la fonction associée à la touche est activée. Un service ou un appel direct peuvent être associés à ces touches.
abc	• Touche alphanumérique Commuter entre le clavier alphabétique et le pavé numérique. • Touche programmable lorsqu'un clavier magnétique est connecté au téléphone de bureau (ALE-100).
	• En attente : l'appel est mis en attente. Cette touche dépend de la configuration du système et des pays comme les États-Unis. • Touche programmable lorsqu'elle n'est pas configurée comme touche Mise en garde.
	• Transfert : transférer l'appel vers un autre numéro. Cette touche dépend de la configuration du système et des pays comme les États-Unis. • Touche programmable lorsqu'elle n'est pas configurée comme touche de transfert.
	• Conférence : établir une conférence à trois. Cette touche dépend de la configuration du système et des pays comme les États-Unis. • Touche programmable lorsqu'elle n'est pas configurée comme touche de conférence.

1.3 Ecrans d'accueil

L'écran de votre téléphone de bureau affiche différentes pages en sélectionnant des onglets.

ALE-300 Enterprise DeskPhone

Vous pouvez accéder à toutes les fonctions de votre téléphone à partir de ces écrans. Les pages affichées dépendent de la configuration du système. Vous pouvez ouvrir une page en sélectionnant l'onglet en haut de l'écran. Selon votre téléphone, toucher l'onglet en haut de l'écran (écran tactile) ou utiliser la touche de navigation gauche ou droite pour le sélectionner. La page sélectionnée s'affiche en surbrillance.

- Page menu (*Menu)*
  - Personnaliser l'environnement du poste opérateur (langue, sonnerie, mot de passe, équipements en option, options).
  - Programmer le répertoire du poste.
  - Configurer les touches programmables.
  - Modifier l'état du groupe d'opérateurs et de l'entité.
  - Afficher l'identité du poste opérateur et du groupe auquel le poste appartient.
- Page perso (*Perso)*
  Contient des touches de ligne (permettant la supervision d'appels) ainsi que des touches programmables.
- Page info (*Info)*
  Contient des informations sur le téléphone et l'état des fonctions : nom, numéro de téléphone, nombre de messages (notamment les messages textes et vocaux), état des renvois, rappel de rendez-vous, etc.
- Next page (*Suivant*)
  La page suivante affiche la liste des appels entrants (page de traitement des appels). Les informations relatives à l'appelant affichées dans la page suivante diffèrent suivant le type d'appel entrant :
  - Dans le cas d'appels internes ou entrants, l'identité et l'entité de l'appelant s'affichent.
  - Dans le cas d'appels entrants externes, l'identité de l'appelant s'affiche lorsque le numéro de répertoire de l'appelant a été défini dans le système en tant que numéro abrégé. Si ce n'est pas le cas, le numéro de répertoire de l'appelant est affiché ainsi que le nom du groupe de lignes. Jusqu'à huit appels entrants peuvent être affichés sur la page suivante (quatre appels peuvent être affichés simultanément sur l'écran).

1.3.1 Choisir la page affichée par défaut sur le téléphone

- *Réglages → Poste → Pageaccueil*
- Sélectionner la page par défaut (Menu, Perso, Info, Dernière page consultée ...).
- OK

1.4 Icônes d'état/ Icônes d'appel

Les icônes fournissant des informations relatives à certaines configurations spécifiques du téléphone ou à l'état de l'appel sont affichées sur la barre située en haut de l'écran. Les icônes affichées dépendent du modèle de votre téléphone de bureau.

1.4.1 Icônes d'état

En fonction de la taille de l'écran, toutes les icônes d'état peuvent ne pas apparaître simultanément. L'affichage des icônes dépend de leur priorité. Les icônes suivantes sont répertoriées en fonction de leur priorité, de la plus haute à la plus basse.

Les icônes d'état dépendent du modèle de votre téléphone de bureau et de son équipement. Certaines icônes ne sont pas décrites dans ce manuel. Reportez-vous au manuel d'utilisation de votre téléphone de bureau pour plus de détails.

	Mode silence.
	Poste verrouillé.
	Casque branché.
	Rendez-vous programmé.
HD	L'audio Symphonic HD est utilisé pendant la conversation.
	Mains libres connecté.
	Le mode ECO (limiteur de puissance USB) ajuste les capacités du téléphone lorsqu'il est relié à la source d'alimentation USB détectée.
	Power Boost (contrôle centralisé de la puissance supplémentaire via USB).
	Batterie faible du dispositif Bluetooth® (icône clignotante).
	Couleur claire : Bluetooth® activé sans aucun appareil appairé. Couleur vive : Accessoire Bluetooth® couplé.
	Appel manqué/nouveau message vocal sur votre téléphone mobile connecté (le téléphone de bureau est utilisé comme audiohub Bluetooth®).
	Connexion Bluetooth® active.
	Icône signal chiffré.
	Wi-Fi activé. La force du signal Wi-Fi est indiquée par les icônes suivantes : .

1.4.2 Icônes d'état spécifiques pour le poste opérateur

	Indique que le groupe d'opérateurs est en mode « Jour ».
	Indique que le groupe d'opérateurs est en mode « Nuit ».
→1	Indique que l'état du groupe d'opérateurs est en mode « renvoi 1 ».
→2	Indique que l'état du groupe d'opérateurs est en mode « renvoi 2 ».

1.4.3 Icônes d'appel

	Icône d'appel entrant.
	Icône d'appel en cours.
	Icône de mise en garde d'appel.
	Icône récupérer l'appel (récupérer le premier appel après avoir terminé un second appel, par exemple).
	Touche de fin de conversation.
	Touche de l'icône Appel chiffré.

1.5 Clavier alphabétique magnétique

Utilisez le clavier pour entrer du texte lorsque vous configurez le téléphone. Accédez directement au clavier numérique en entrant le nom de votre contact à l'aide du clavier.

Ci-après s'affiche une liste des touches de fonction qui vous permettent d'accéder à l'ensemble des symboles.

	Maj Verr : pour écrire un texte en lettres majuscules. Maintenir cette touche et appuyer sur la lettre pour s'afficher en majuscule.
	Pour accéder à des caractères spécifiques et de ponctuation qui s'affichent en bleu sur le clavier. Par exemple : .
	Pour accéder à des caractères de ponctuation spécifiques surlignés en bleu sur le clavier. Par exemple : .
	Touche de déplacement du curseur (gauche, droite). Vous permet de naviguer dans les cases modifiées. • : Déplacer le curseur vers la droite. • + : Déplacer le curseur vers la gauche.
	Touche Entrée : pour valider un texte
	Touche Retour : pour supprimer un caractère dans une zone d'édition
	Réservé pour usage futur
	Réservé pour usage futur

Utiliser le clavier international en mode QWERTZ

Le clavier sera en mode QWERTZ lorsque vous le brancherez si la langue de votre téléphone de bureau est : *Deutsch*. Cela signifie que les lettres « z » et « y » sont affichées sans qu'il soit nécessaire d'utiliser la touche alt.

1.6 Clavier alphanumérique

abc	**Touche alphanumérique** Un clavier alphanumérique est intégré à votre téléphone de bureau et dispose de ses propres touches. Il n'est pas nécessaire d'installer un clavier physique pour saisir du texte. Il est possible de basculer entre le clavier numérique pour composer le numéro et le clavier alphabétique pour saisir du texte en appuyant sur la touche alphanumérique. La touche s'éclaire en bleu lorsque le mode interphonie est activé. Sélectionner la même touche qui s'allume en bleu pour passer au clavier numérique (la touche s'éteint).

Votre téléphone de bureau peut également être équipé d'un clavier alphabétique magnétique (vendu séparément). Dans ce cas, la touche alphanumérique est désactivée et peut être programmée.

- Entrer les caractères alphabétiques.
  Les touches du clavier contiennent des lettres que vous pouvez afficher par appuis successifs de la touche correspondante. Le numéro est le dernier caractère de la série. Les caractères spéciaux peuvent être affichés par appuis successifs sur certaines touches :

*	%	$	/	(	)	{	}	=	*				
#	@	#											
1	caractère espace	|	-	_	1								
0	+	.	,	;	:	\	/	?	!	<	>	0	

- * Appuyer sur la touche « * » et la maintenir enfoncée pour passer du mode minuscules au mode majuscules, et vice versa.
- Utiliser les touches de navigation pour déplacer le curseur dans le texte (sauf dans la fonction d'appel par nom).
- Supprimer le dernier caractère entré. Le mode alphabétique reste activé.

Exemples d'utilisation :

1 : '1' s'affiche.
abc + 1 : 'espace' s'affiche.
abc + 3 : 'd' s'affiche.
abc + 3 3 (2 appuis successifs) : 'e' s'affiche.
abc + 3 3 3 (3 appuis successifs) : 'f' s'affiche.
abc + * Appui long + 3 3 3 (3 appuis successifs) : 'F' s'affiche.
abc + 0 0 0 0 0 (5 appuis successifs) : ' :' s'affiche.

1.7 Touches de programmation des fonctions et des numéros d'appel (Page perso / Touches d'extension)

abc Si votre téléphone de bureau est équipé d'un clavier magnétique, l'utiliser pour saisir des lettres. Sinon, utiliser le clavier alphanumérique pour saisir les lettres. Utiliser la touche 'alpha-numérique' pour basculer d'un clavier numérique à un clavier alphabétique. Une fois le mode alphabétique sélectionné, la LED correspondant à la touche reste allumée.

Les touches suivantes peuvent être configurées :

- Touches de fonction de la page Perso.
- Touches (de fonction) du modules d'extension.

Les fonctions et services suivants peuvent être réglés sur une touche programmable :

- Touche de ligne : permet d'effectuer des appels à partir d'une ligne téléphonique spécifique.
- Touche de numérotation abrégée (touche d'appel direct) : composer un numéro de téléphone prédéfini.
- Touche de fonction : accès à des fonctionnalités spéciales telles que la messagerie vocale, le transfert d'appel, la mise en attente, la conférence, la fonction Ne pas déranger, etc.
- Touche de groupe de recherche : entrer ou sortir d'un groupe de recherche. Le groupement de postes (hunting group) permet de répartir des appels provenant d'un seul numéro vers un groupe de plusieurs numéros de téléphone. Si votre numéro de téléphone fait partie d'un groupement de postes, il est possible de l'appeler en passant par le numéro du groupement de postes. L'appartenance d'un poste à un groupement n'a aucune incidence sur la gestion de ses appels directs. Vous pouvez toujours joindre un poste précis du groupement par son propre numéro.
- Touche de supervision : surveiller le contact supervisé. La supervision permet une surveillance sélective combinée à un affichage indiquant l'appelant et l'appelé. Le « superviseur » désigné peut répondre à l'appel notifié. Elle indique également si la ligne est occupée ou non (BLF - Busy Light Field), ce qui vous permet de savoir quand appeler ou transférer un appel au contact supervisé.

La fonction ou les services disponibles dépendent de la configuration du système. Certaines touches ne peuvent être programmées que par votre administrateur. Contactez votre administrateur, si nécessaire.

La programmation des touches F1, F2, F3 et F4 correspondant aux touches des positions 49 à 52 est verrouillée du côté OXE.

1.7.1 Programmer une touche

Si la touche n'est pas encore programmée

- Sélectionner la touche à programmer.
- Saisir votre mot de passe, si nécessaire, et appliquer.
- Utiliser l'une des options suivantes :
  - *Appel direct :* pour programmer un numéro.
  - *Services :* pour programmer une fonction.

Si la touche est déjà programmée :

- appui long ou Accéder à la page 'Menu' → *Réglages* → *Poste* → *Prog touches* → *Page perso*
- Sélectionner la touche à programmer.
- Saisir votre mot de passe, si nécessaire, et appliquer.
- Utiliser l'une des options suivantes :
  - *Appel direct :* pour programmer un numéro.
  - *Services :* pour programmer une fonction.

Pour programmer un numéro

- *Appel direct*
- Saisir le numéro.
- *Valider*
- Pour une touche de fonction (page perso ou extension), saisir le nom de la touche.
- *Valider*
- Pour revenir à l'écran d'accueil.

Pour programmer une fonction

- *Services*

  Suivre les instructions affichées à l'écran.
- Pour revenir à l'écran d'accueil.

1.7.2 Gestion des LED

Les icônes affichées dépendent de la configuration du système. Certaines touches doivent être programmées par votre administrateur. Le comportement du voyant peut différer en fonction de la configuration du système. Pour plus d'informations, contacter votre installateur ou administrateur.

Icônes d'appel		Description de LED
	Vous recevez un appel entrant du contact programmé.	Off
	Vous êtes en conversation avec le contact programmé.	Off
	Vous mettez le contact programmé en attente.	Off
	Ne pas déranger votre contact programmé.	Bleu fixe
	Fonctionnalité activée.	Bleu fixe
	Fonctionnalité désactivée.	Off
	Assistant absent.	Bleu fixe
	Contact supervisé (libre).	Off
	Le contact supervisé reçoit un appel entrant (sonnerie (son émis). Vous pouvez intercepter l'appel en cliquant sur la touche.	Clignotant rapidement en bleu
	Le contact supervisé est en conversation.	Bleu fixe
	Vous êtes en conversation avec le contact supervisé.	Bleu fixe
	Le contact supervisé met l'appel en attente.	Bleu fixe
	Message non lu sur le poste supervisé.	Clignotement lent en bleu
	Message lu sur le poste supervisé.	Bleu fixe

2 Fonctions de base du poste opérateur

2.1 Mise en service du poste opérateur

Lorsque le poste opérateur est alimenté, à la fin d'une période d'initialisation, l'écran affiche la page État de l'opérateur. Ceci indique que l'opérateur est hors service.

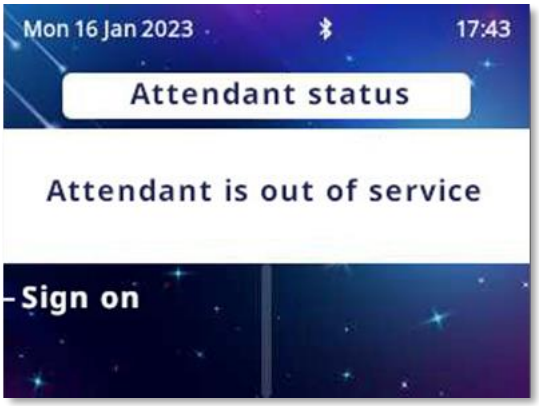

- *Ouvrir*
- Le poste opérateur est en service. La page suivante apparaît : *suivant*.

2.2 Faire un appel

2.2.1 Numérotation directe

L'opérateur compose directement le numéro de l'utilisateur directement sur le clavier de numérotation. Pour joindre un numéro externe, l'opérateur compose d'abord le préfixe externe avant le numéro externe.

2.2.2 Appeler en vous servant de votre annuaire personnel

L'annuaire personnel permet de sélectionner un utilisateur interne (ou externe) à l'aide d'une touche de fonction, sans devoir composer le numéro complet.

Le numéro appelé peut être interne, externe ou abrégé.

L'appel par l'annuaire personnel peut être réalisé avec le poste opérateur à l'état inactif ou lorsque le poste opérateur est déjà en communication.
La page Perso ou les modules de clavier additionnels, le cas échéant, affichent les entrées de l'annuaire personnel déjà créées.
Une zone d'appel correspondant à l'utilisateur à appeler s'affiche à l'écran. Cette zone indique l'état de l'utilisateur.
Si l'utilisateur est libre, par exemple, les touches de fonction suivantes sont disponibles :

Sonnerie	Appeler l'utilisateur,.
Libération	Libérer l'utilisateur,.
Rappel	Envoyer une demande de rappel à l'utilisateur,.
Messag. vocale	Laisser un message sur la messagerie vocale de l'utilisateur.

2.2.3 Appeler par un nom

Cette fonction permet de sélectionner un correspondant à partir de son nom. La fonction « Appel par nom » peut être utilisée à l'état inactif ou en communication.

Lorsque l'opérateur utilise la fonction « Appel par nom », le système effectue une recherche interne dans l'annuaire du système, puis, si cette recherche est infructueuse, dans un annuaire normalisé LDAP (s'il existe).

Une pression sur une touche du clavier alphabétique permet de faire basculer le poste opérateur en mode Appel par nom.

Dès que les premières lettres du nom, prénom ou initiales sont saisies, vous êtes invité à sélectionner le mode de recherche approprié en appuyant sur l'une des touches de fonction suivantes :

- Nom.
- Initiales.
- Nom-prénom.

Lorsque plusieurs résultats correspondent à la recherche, l'écran affiche une page qui indique le nombre de réponses pour cette recherche et la liste des utilisateurs correspondante.
Sélectionner le nom de la personne que vous souhaitez joindre.

2.2.4 Appel par numérotation abrégée

Pour accéder à la numérotation abrégée, vous pouvez :

- Utiliser le numéro abrégé direct de l'utilisateur souhaité,.
- Cliquer sur le préfixe d'accès suivi du numéro requis,.
- Appuyer sur une touche programmée avec le numéro abrégé.

2.3 Appel d'un utilisateur interne

Lorsque le numéro d'un utilisateur interne est composé, le poste utilisateur, s'il est disponible, est réservé par l'opérateur (et passe sous son contrôle). L'utilisateur peut toujours composer un numéro ou accéder à un autre service s'il s'agit d'un poste multiligne.

Le poste utilisateur ne sonne pas tant que l'opérateur n'a pas appuyé sur la touche de fonction : *Sonnerie.*
Cette fonction particulière du poste opérateur permet à l'opérateur de toujours joindre l'utilisateur du poste demandé. Si ce dernier décroche, il entend une musique de garde lui signalant que son poste est réservé et que tous les appels sortants sont refusés. Lorsque l'opérateur appuie sur la touche de fonction « Sonnerie » du poste opérateur, il est automatiquement mis en relation avec l'utilisateur. Si le poste utilisateur est multiligne, il n'est pas bloqué et peut émettre des appels. Toutefois, une ressource de ce poste est utilisée pour l'appel entrant provenant du poste opérateur.

2.3.1 Le poste appelé est libre

Une fois le numéro de l'utilisateur composé, l'écran indique :

- Le nom et le prénom du correspondant appelé, s'il est connu du système,.
- Le numéro d'annuaire interne du correspondant appelé,.
- Le nom de l'entité à laquelle le correspondant appelé appartient,.
- Que le poste sélectionné est libre.

Les touches de fonction disponibles sont les suivantes :

Sonnerie	Appeler l'utilisateur,.
Libération	Libérer l'utilisateur,.
Rappel	Envoyer une demande de rappel à l'utilisateur,.
Messag. vocale	Laisser un message sur la messagerie vocale de l'utilisateur.

Une fois l'utilisateur en communication avec l'opérateur, seul l'opérateur peut libérer l'appel en appuyant sur la touche de fonction Libération.

2.3.2 Le poste appelé est occupé

Une fois le numéro de l'utilisateur composé, l'écran indique :

- Le nom et le prénom du correspondant appelé, s'il est connu du système,.
- Le numéro d'annuaire interne du correspondant appelé,.
- Le nom de l'entité à laquelle le correspondant appelé appartient,.
- Que le poste sélectionné est occupé.

Selon le type de poste appelé (multiligne ou monoligne), les touches de fonction disponibles sont les suivantes :

Type de poste appelé	Touches de fonction disponibles	Description
Poste multiligne (avec une ligne libre)		
	Sonnerie	Appeler l'utilisateur,.
	Libération	Libérer l'utilisateur,.
	Rappel	Envoyer une demande de rappel à l'utilisateur,.
Poste monoligne (ou multiligne avec toutes les lignes occupées)		
	Libération	Libérer l'utilisateur,.
	Attente /Attente off	Pour activer/désactiver la sonnerie automatique lorsque l'utilisateur raccroche.
	Rappel	Envoyer une demande de rappel à l'utilisateur,.
	Intrusion /Intrusion off	Pour intervenir dans la conversation entre le poste appelé et le correspondant externe (lorsque le poste est en conversation avec un correspondant externe).

2.3.3 Le poste appelé est en mode « Ne pas déranger »

Lorsque l'utilisateur du poste appelé a activé la fonction Ne pas déranger, le message « NPD » s'affiche sur le poste opérateur.

2.3.4 Le poste appelé est renvoyé vers un autre poste

Selon le type de renvoi activé, vous avez accès à différentes fonctions via les touches de fonction.

Pour activer la sonnerie sur le poste destinataire du renvoi : *Sonnerie.*
Pour libérer à la fois le poste destinataire du renvoi et le poste transféré : *Libération.*
Pour activer le passe-droit de façon à pouvoir appeler le poste transféré quel que soit l'état de transfert du poste : *Passe-droit.*
Pour envoyer une demande de rappel au poste destinataire du renvoi : *Rappel*

Type de renvoi du poste appelé	Touches de fonction disponibles	Description
Ne pas déranger		
	Sonnerie	Appeler l'utilisateur,.
	Libération	Envoyer une demande de rappel à l'utilisateur,.
	Rappel	Libérer l'utilisateur,.
Renvoi immédiat		
	Sonnerie	Pour activer la sonnerie sur le poste destinataire du renvoi.
	Libération	Pour libérer à la fois le poste destinataire du renvoi et le poste transféré.
	Appel origine	Pour appeler le poste transféré malgré l'état de renvoi du poste.
	Rappel	Pour envoyer une demande de rappel au poste destinataire du renvoi.
Renvoi sur non-réponse		
	Sonnerie	Appeler l'utilisateur,.
	Libération	Pour libérer à la fois le poste destinataire du renvoi et le poste transféré.
	Suivre renvoi	Pour suivre le renvoi du poste transféré.
	Sonnerie	Pour activer la sonnerie sur le poste destinataire du renvoi.
	Libération	Pour libérer à la fois le poste destinataire du renvoi et le poste transféré.
	Appel origine	Pour appeler le poste transféré malgré l'état de renvoi du poste.
	Rappel	Pour envoyer une demande de rappel au poste destinataire du renvoi.
	Messag. vocale	Pour déposer un message sur la messagerie vocale du poste destinataire du renvoi.
	Rappel	Pour envoyer une demande de rappel au poste transféré.
	Rappel	Envoyer une demande de rappel à l'utilisateur,.
	Libération	Libérer l'utilisateur,.
Renvoi sur occupation		
	Sonnerie	Pour activer la sonnerie sur le poste destinataire du renvoi.
	Libération	Pour libérer à la fois le poste destinataire du renvoi et le poste transféré.
	Appel origine	Pour appeler le poste transféré malgré l'état de renvoi du poste.
	Libération	Pour libérer le poste transféré.
	Attente	Pour faire sonner automatiquement le poste occupé dès que l'utilisateur aura raccroché. Une fois la mise en attente des appels activée, utilisez la touche de fonction suivante pour la désactiver : *Attente off.*
	Intrusion	Pour intervenir dans la conversation entre le poste appelé et le correspondant externe. Pour quitter, appuyez sur la touche de fonction suivante : *Intrusion off.*
	Rappel	Pour envoyer une demande de rappel au poste transféré.
	Rappel	Pour envoyer une demande de rappel au poste destinataire du renvoi.

2.4 Appel d'un utilisateur externe

Pour appeler un utilisateur externe, l'opérateur peut composer un préfixe d'accès externe ou un préfixe ARS.
Dans la zone d'appel, « Nom du faisceau » est le nom du groupe de lignes externes.
« Externe » dans la zone d'appel indique que la fonction ARS doit trouver le trajet optimum pour l'appel externe.

Libération : Une pression sur la touche de fonction « Libération » permet de libérer l'appel en cours et de repasser le poste opérateur à l'état inactif.

Touches de fonction disponibles à la composition du numéro ou une fois le numéro composé :

Touche de fonction	Fonctionnalité
Correct	Pour corriger les derniers chiffres composés en cas d'erreur de numérotation.
Libération	Pour libérer l'appel en cours.
Envoi	Pour activer la sonnerie du poste externe appelé.

2.5 Réponse aux appels

2.5.1 Réponse automatique/manuelle

Il existe deux modes de réponse à un appel :

- *Réponse auto :* la réponse automatique, pour répondre automatiquement à tout appel entrant ou tout appel mis en attente pendant l'acheminement d'un appel,. Une pression sur la touche de fonction sur la page Perso active ou désactive la fonction.
- La réponse manuelle, qui nécessite une action de l'opérateur pour prendre un appel.

2.5.2 Réponse à un appel interne

À réception d'un appel, la LED alarme du poste opérateur clignote (située en haut ou à l'arrière du poste opérateur) et l'appel entrant est présenté dans la page : *suivant*.

Appuyez sur le nom de l'appelant ou sur la touche « OK » du navigateur pour prendre la communication.

2.5.3 Réponse à un appel externe

À réception d'un appel, la LED alarme du poste opérateur clignote (située en haut ou à l'arrière du poste opérateur) et l'appel entrant est présenté dans la page : *suivant*.

Appuyez sur le numéro (ou le nom s'il est connu du système) de l'appelant ou sur la touche « OK » du navigateur pour prendre la communication.
Dans la zone d'appel, « Nom du faisceau » est le nom du groupe de lignes externes.

2.5.4 Répondre à un appel pour le groupe d'opérateurs

Lorsqu'un utilisateur interne compose le numéro de groupe, l'appel est présenté sur la page : *suivant* (Si un autre opérateur prend l'appel, ce dernier disparaît de l'écran de l'opérateur.).
Appuyez sur le nom de l'appelant ou sur la touche « OK » du navigateur pour prendre la communication.

Les touches de fonction disponibles sont les suivantes :

Touche de fonction	Fonctionnalité
Mise en garde	Pour mettre le poste de l'utilisateur interne en garde avec la musique de garde ou la tonalité d'attente.
Libération	Pour libérer l'appel en cours.
Renvoi vers ope	Pour initialiser un renvoi vers un autre opérateur en composant son préfixe d'appel (ou le préfixe d'appel du groupe d'opérateurs). Une fois la numérotation terminée, le renvoi est activé automatiquement.
RdV conférence	Pour acheminer le correspondant vers une conférence programmée.
FV on /FV off	Pour activer ou désactiver la transparence DTMF.

2.5.5 L'opérateur ne répond pas immédiatement

Si l'opérateur ne répond pas à l'appel, l'appel normal devient un appel urgent, la LED alarme du poste opérateur (située en haut ou à l'arrière du poste) clignote et la cadence de sonnerie s'accélère.

Le poste opérateur est alors mis en état absent et devra être remis en service.

2.5.6 Réponse à une demande de rappel

Un utilisateur interne autorisé peut activer une demande de rappel de l'opérateur.
Pour vérifier la présence de demandes de rappel, appuyez sur la touche de message.

- Appuyez sur la touche de notification de rappels pour consulter la liste des demandes de rappel.
- Sélectionnez l'utilisateur souhaité en choisissant son nom.

Les touches de fonction disponibles sont les suivantes :

Touche de fonction	Fonctionnalité
Supprimer	Pour supprimer la demande de rappel actuelle.
Tout supprimer	Pour supprimer toutes les demandes de rappel.
LampMsg	Pour rappeler l'utilisateur qui a envoyé une demande de rappel.

2.6 Effectuer une mise en garde

Au cours d'une conversation avec un correspondant, vous pouvez effectuer un double appel en appuyant sur la touche de fonction : *Mise en garde.*
L'utilisateur est alors mis en garde avec la musique de garde ou la tonalité d'attente et la page « ac&gard » s'affiche. Le symbole en garde en regard des informations sur l'appelant indique que l'appelant est en garde : .

/F1 : Une pression sur l'icône Appel en cours ou sur la touche personnelle F1 a le même effet qu'une pression sur la touche de fonction Mise en attente. Cette opération met le poste utilisateur en garde.

Une pression sur la touche de fonction du nom de l'appelant permet de reprendre l'appel en garde.

Si l'opérateur ne reprend pas l'appel avant la fin du délai :

- La sonnerie est activée pour indiquer que l'utilisateur rappelle le poste opérateur,.
- La LED alarme du poste opérateur (située en haut ou à l'arrière du poste) clignote en rouge,.
- L'appel en attente est également affiché sur la page : *suivant*.
- L'opérateur est considéré absent et le poste est mis hors service.

2.7 Double appel

2.7.1 Double appel vers un utilisateur interne

Le double appel est activé dès que l'opérateur compose le premier chiffre du numéro de l'utilisateur désiré et un second onglet d'appel s'affiche.

Quand le numéro est complet, les touches de fonction suivantes sont disponibles :

Touche de fonction	Fonctionnalité
Transfert	Pour transférer (sans présentation orale au deuxième correspondant) le premier correspondant vers le deuxième correspondant.
Sonnerie	Pour activer la sonnerie sur le poste du deuxième correspondant.
Transfert	Pour transférer (sans présentation orale au deuxième correspondant) le premier correspondant vers le deuxième correspondant qui est appelé.
Va et vient	Pour basculer entre le premier correspondant et le deuxième correspondant qui est appelé (le premier correspondant est automatiquement mis en garde lorsqu'il ne participe pas à la conversation).
Annuler	Pour annuler le double appel et poursuivre la communication avec le premier correspondant.
Libération	Pour libérer la conversation avec le premier correspondant et le double appel.
Rappel	Pour envoyer une demande de rappel au deuxième correspondant qui est appelé.
Annuler	Pour annuler le double appel et poursuivre la communication avec le premier correspondant.
Libération	Pour libérer la conversation avec le premier correspondant et le double appel.
Rappel	Pour envoyer une demande de rappel au deuxième correspondant.
FV on / FV off	Pour activer/désactiver la transparence DTMF.
Messag. vocale	Pour laisser un message sur la messagerie vocale.

Lorsque le second correspondant répond à l'appel, les touches de fonction suivantes sont disponibles :

Touche de fonction	Fonctionnalité
Transfert	Pour transférer (avec présentation orale au deuxième correspondant) le premier correspondant vers le deuxième correspondant.
Va et vient	Pour basculer entre le premier correspondant et le deuxième correspondant (le correspondant qui ne participe pas à la conversation est automatiquement mis en garde).
Annuler	Pour annuler le double appel et continuer la conversation avec le correspondant qui ne participe pas à la conversation lorsque la touche de fonction Annuler est enfoncée.
Libération	Pour libérer la conversation avec le premier correspondant et le double appel.
FV on / FV off	Pour activer/désactiver la transparence DTMF.
Conférence	Mettre le premier correspondant, le second correspondant et l'opérateur en conférence.

2.7.2 Double appel vers un utilisateur externe

Le double appel est activé dès que l'opérateur compose le préfixe d'accès externe et le premier chiffre du numéro de l'utilisateur désiré, et un second onglet d'appel s'affiche.

Quand le numéro est complet, les touches de fonction suivantes sont disponibles :

Touche de fonction	Fonctionnalité
Correct	Pour corriger les derniers chiffres composés en cas d'erreur de numérotation.
Envoi	Pour activer la sonnerie du poste externe appelé. *Remarque : après une courte durée, le poste externe est automatiquement appelé sans devoir appuyer sur la touche de fonction Envoyer.*
Annuler	Pour annuler le double appel et poursuivre la communication avec le premier correspondant.
Libération	Pour libérer la conversation avec le premier correspondant et le double appel.

Lorsque le second correspondant répond à l'appel, les touches de fonction suivantes sont disponibles

Touche de fonction	Fonctionnalité
Transfert	Pour corriger les derniers chiffres composés en cas d'erreur de numérotation.
Va et vient	Pour activer la sonnerie du poste externe appelé. *Remarque : après une courte durée, le poste externe est automatiquement appelé sans devoir appuyer sur la touche de fonction Envoyer.*
Annuler	Pour envoyer une demande de rappel au deuxième correspondant qui est appelé.
Libération	Pour libérer la conversation avec le premier correspondant et le double appel.
FV on /FV off	Pour activer/désactiver la transparence DTMF.
Conférence	Mettre le premier correspondant, le second correspondant et l'opérateur en conférence.

2.7.3 Lancement d'une conférence à trois

Une conférence à trois correspondants peut être lancée par l'opérateur si un appel en garde et une conversation sont en cours.

Conférence Une pression sur cette touche de fonction permet de réunir le premier correspondant, le deuxième correspondant et l'opérateur dans une conférence téléphonique.

Touche de fonction	Fonctionnalité
Transfert	Pour quitter la conférence et laisser les deux correspondants en communication.
Annuler	Pour annuler la conférence à trois et poursuivre la conversation avec : • Le premier correspondant lors d'un double appel avec un utilisateur interne,. • Le deuxième correspondant (correspondant externe) lors d'un double appel avec un utilisateur externe.
Libération	Pour quitter la conférence à trois et libérer les deux correspondants.
Fin conférence	Pour quitter la conférence à trois, continuer la conversation avec le deuxième correspondant et mettre le premier correspondant en garde.

2.8 Routage d'appels (conférence)

2.8.1 Transfert automatique/manuel

Deux modes de transfert sont possibles :

- Le transfert automatique, qui transfère automatiquement l'appel vers un utilisateur disponible juste après la composition du numéro, sans autre action nécessaire,.
- Le transfert manuel, qui nécessite une action de l'opérateur pour transférer un appel.

2.8.2 Transfert vers un poste occupé

Une fois le numéro du poste occupé composé, les touches de fonction suivantes sont disponibles :

Le poste occupé est multiligne (avec une ligne libre)		
	Touche de fonction	Fonctionnalité
	Transfert	Pour transférer le premier correspondant vers le poste occupé qui peut prendre l'appel sur sa ligne disponible.
	Sonnerie	Pour activer la sonnerie du poste occupé tandis que le premier correspondant est mis en garde.
	Annuler	Pour annuler le double appel avec le poste occupé et poursuivre la conversation avec le premier correspondant.
	Libération	Pour libérer la conversation avec le premier correspondant ainsi que le double appel avec le poste occupé.
	Rappel	Pour envoyer une demande de rappel vers le poste occupé tout en restant en communication avec le premier correspondant.
	FV on /FV off	Pour activer/désactiver la transparence DTMF.
Poste monoligne ou multiligne avec toutes les lignes occupées		
	Transfert	Pour transférer le premier correspondant vers le poste occupé. Lorsque le poste occupé raccroche, il est automatiquement appelé par le premier correspondant.
	Annuler	Pour annuler le double appel avec le poste occupé et poursuivre la conversation avec le premier correspondant.
	Libération	Pour libérer la conversation avec le premier correspondant ainsi que le double appel avec le poste occupé.
	Attente /Attente off	Pour appeler le poste occupé dès que l'utilisateur a raccroché tout en mettant le premier correspondant en garde.
	Rappel	Pour envoyer une demande de rappel vers le poste occupé tout en restant en communication avec le premier correspondant.
	FV on /FV off	Pour activer/désactiver la transparence DTMF.

2.9 Acheminement des participants vers une conférence programmée

Un opérateur ne peut pas participer à une conférence programmée. Un opérateur peut ajouter un participant à une conférence programmée si le circuit de la conférence n'est pas complètement occupé ou il peut réserver un circuit de conférence pour ajouter plusieurs participants (29 au maximum) à cette conférence.

Si l'opérateur est impliqué dans des actions d'acheminement vers une conférence, il ne peut plus répondre aux appels internes ou externes. Les compteurs d'appels en attente normaux et urgents sont toutefois mis à jour.

- *Lorsqu'un participant rejoint la conférence, un bip signale son entrée aux autres participants pendant la conversation,.*
- *Si une ligne réseau externe est seule dans la conférence, elle est renvoyée vers le poste opérateur après un délai,.*
- *Toutefois, si un autre participant rejoint la conférence téléphonique, ce délai est annulé.*

2.9.1 Le circuit de conférence est disponible

Lorsqu'un circuit de conférence est disponible (pas de conférence établie), l'opérateur peut appeler un premier participant.
RdV conférence : lorsque l'opérateur est en communication, il peut appuyer sur la touche de fonction Conférence programmée et composer le numéro de la conférence. L'utilisateur est connecté à la conférence. Pour ajouter d'autres participants, l'opérateur suit la même procédure décrite précédemment.

2.9.2 La conférence est en cours

RdV conférence : lorsque la conférence est en cours et que l'opérateur est en communication avec un correspondant, il peut appuyer sur la touche de fonction Conférence programmée et composer le numéro de la conférence pour ajouter cet utilisateur à la conférence.

3 Fonctionnalités supplémentaires

3.1 Acheminement avec retrait chaîné

L'acheminement avec retrait chaîné permet à l'opérateur de transférer un appel externe entrant vers un poste interne. Le correspondant externe est réacheminé vers le poste opérateur dès que l'utilisateur interne a raccroché. Ceci permet d'acheminer successivement le même appel vers plusieurs destinations.

L'opérateur est en conversation avec un correspondant externe.

1. L'opérateur compose le numéro du poste interne demandé.
   Les touches de fonction disponibles sont les suivantes :

Transfert	Pour transférer (sans présentation orale au deuxième correspondant) le premier correspondant vers le deuxième correspondant.
Sonnerie	Pour activer la sonnerie sur le poste du deuxième correspondant.
Annuler	Pour annuler le double appel et poursuivre la communication avec le premier correspondant.
Libération	Pour libérer la conversation avec le premier correspondant et le double appel.
Chaînage	Pour activer la sonnerie sur le poste du deuxième correspondant.
Rappel	Pour envoyer une demande de rappel au deuxième correspondant.
FV on / FV off	Pour activer/désactiver la transparence DTMF.

2. Lorsque l'opérateur appuie sur la touche de fonction Chained (Chaîné), le poste du deuxième correspondant sonne.
3. Lorsque le deuxième correspondant prend l'appel, le poste opérateur revient à l'état inactif.
4. Le correspondant externe est réacheminé vers le poste opérateur dès que l'utilisateur interne a raccroché.
5. En appuyant sur la touche de fonction située en regard du nom de l'appelant externe, l'opérateur peut transférer ou libérer l'appel.

3.2 Acheminement avec retrait en attente sur libération

Lors de l'acheminement d'un appel externe vers un poste interne occupé, l'opérateur peut mettre l'appel en garde. Lorsque l'utilisateur interne occupé raccroche, le poste ne sonne pas. L'appel externe en garde est signalé à l'opérateur. L'opérateur peut alors acheminer l'appel vers l'utilisateur appelé.

L'opérateur est en conversation avec un correspondant externe.

1. L'opérateur compose le numéro du poste interne demandé. Ce poste est occupé.
2. Pour transférer l'appel, l'opérateur appuie sur la touche de fonction : *Annonce*

L'utilisateur interne occupé raccroche rapidement	Il est informé que l'opérateur cherche à le joindre.	
	Transfert	L'opérateur peut transférer le correspondant externe vers le correspondant interne en appuyant sur la touche de fonction.
L'utilisateur interne occupé ne raccroche pas rapidement	Sélectionner le numéro de l'appelant externe permet à l'opérateur :	
	Annonce	De tenter de joindre une nouvelle fois le correspondant interne en appuyant de nouveau sur la touche de fonction.
	Intrusion	D'intervenir dans la conversation entre les deux correspondants en appuyant sur la touche de fonction.
	Transfert	D'informer l'usager interne occupé qu'un correspondant externe cherche à le joindre, puis de transférer le correspondant externe à l'usager interne après qu'il a raccroché, en appuyant sur la touche de fonction.

3.3 Envoi d'une coupure ou d'un flash calibré

Cette fonction envoie une coupure ou un flash calibré sur la ligne avant d'envoyer les chiffres composés en transparence.

Flash : Appuyer sur la touche de fonction Flash permet d'envoyer une impulsion calibrée à l'équipement distant. Celui-ci peut alors renvoyer une tonalité invitant l'opérateur à poursuivre la numérotation.

3.4 Mise en garde temporaire du transfert automatique

Si le mode de transfert automatique est activé, l'appel en cours est automatiquement transféré vers un utilisateur disponible après que l'opérateur a composé le numéro de l'utilisateur.

La fonction est activée lorsque la case en regard du libellé de la fonction est cochée.

En cas de réception d'un appel externe alors que la fonction de transfert automatique est activée, désactivez temporairement le transfert automatique en appuyant sur la touche de fonction : *Transfert off.*

3.5 Supervision de numéro de répertoire

L'opérateur peut superviser plusieurs numéros internes lorsque la fonction Supervision de numéro d'annuaire est programmée par l'administrateur du système pour ces numéros internes.

Ces postes internes doivent appartenir au même nœud que le poste opérateur.

Le numéro interne supervisé est affiché dans la page Perso ou sur le module d'extension (ALE-120). Le nom de l'usager correspondant est suivi d'une icône indiquant son état :

Fixe	Indique que l'usager interne est occupé.
Clignotant	Indique que l'usager est mis en attente.
	Indique que l'usager interne a laissé une demande de rappel ou est en conversation avec le poste opérateur.
	Indique que l'usager interne a demandé une conversation urgente avec le poste opérateur.

3.6 Acheminement individuel d'appel

Cette fonction permet à l'opérateur d'acheminer et de superviser un appel entrant externe sans que cet appel soit mis dans la file d'attente commune et redistribué.
Lorsque cette fonction est programmée par l'administrateur système, ce dernier peut placer la touche Acheminement individuel d'appel sur la page Perso ou sur le module d'extension (ALE-120).

L'opérateur est en communication avec le correspondant externe.

Sur la page Perso	Sur le module d'extension (ALE-120)
1. Composez le numéro du correspondant interne. 2. La page suivante apparaît : **Suivant**. 3. Ouvrez la page Perso (sélectionnez l'onglet ou utilisez la touche de navigation gauche). 4. *Achem. individ.*	1. Composez le numéro du correspondant interne. 2. *Achem. individ.*

Le correspondant externe est raccordé au circuit d'acheminement individuel et le poste interne sonne. L'écran de l'opérateur affiche automatiquement la page : **Suivant**. L'icône en regard du libellé de la touche de fonction Acheminement individuel d'appel est allumée fixe sur la page Perso.	 Fixe
Si le poste interne ne répond pas avant la fin de la temporisation d'acheminement, le poste opérateur sonne (le cycle de sonnerie s'accélère) et l'icône clignote sur la page Perso, indiquant une situation d'urgence.	 Clignotant
Tant que le poste interne n'a pas répondu, l'opérateur peut récupérer l'appel en appuyant sur la touche Acheminement individuel d'appel : *Achem. individ.* L'icône en regard de la touche Acheminement individuel d'appel disparait.	 Disparaît

3.7 Transfert réseau-réseau

Cette fonction est utilisée pour mettre en relation deux appelants externes via l'installation, tout en conservant la possibilité de libérer la communication.

Lorsque cette fonction est programmée par l'administrateur système, ce dernier peut placer la touche Transfert réseau-réseau sur la page Perso ou sur le module d'extension (ALE-120).
Suite à un appel entrant, l'opérateur émet un appel sortant vers un correspondant. Le premier correspondant est automatiquement mis en garde.

Sur la page Perso	Sur le module d'extension (ALE-120)
1. La page suivante apparaît : **Suivant**. 2. Ouvrez la page Perso (sélectionnez l'onglet ou utilisez la touche de navigation gauche). 3. *Rés/Rés* Les deux correspondants sont connectés et la supervision est activée. En état constant. 4. *Rés/Rés* Appuyer de nouveau sur la touche. L'opérateur entre dans la conversation après une tonalité d'intrusion et l'icône. Clignote. 5. *Rés/Rés* Appuyer de nouveau sur la touche. L'opérateur revient en supervision. En état constant.	1. *Rés/Rés* Les deux correspondants sont connectés et la supervision est activée. En état constant. 2. *Rés/Rés* Appuyer de nouveau sur la touche. L'opérateur entre dans la conversation après une tonalité d'intrusion et l'icône. Clignote. 3. *Rés/Rés* Appuyer de nouveau sur la touche. L'opérateur revient en supervision. En état constant.

Une fois la communication libérée, plus aucune icône n'apparaît près du libellé Transfert réseau-réseau.

3.8 Supervision de faisceau,

Cette fonction permet à l'opérateur de superviser le niveau d'occupation d'un faisceau à l'aide d'une touche, présente sur la page Perso. Le libellé de la touche est le nom du faisceau.

Près du nom du faisceau :

- Aucune icône n'apparaît tant qu'une ligne réseau au moins est disponible dans ce faisceau,.
- Une croix rouge apparaît lorsque plus aucune ligne réseau n'est disponible dans le faisceau.

Si des lignes réseau sont encore disponibles, une pression sur la touche du nom de faisceau correspond à une prise simple sans numérotation d'une ligne réseau externe de ce faisceau supervisé.

3.9 Supervision de ligne réseau HS

Lorsque cette fonction est programmée par l'administrateur système, la touche de fonction Supervision de ligne réseau HS est présente sur la page Perso : *Joncteur HS.*

- Lorsqu'une ligne réseau au moins est hors service, la touche de fonction Supervision de ligne réseau HS est suivie d'une croix rouge. Une pression sur la touche de fonction Supervision de ligne réseau HS permet d'afficher des informations sur la ligne réseau hors service.
- Lorsqu'aucune ligne réseau n'est hors service, une pression sur la touche de fonction Supervision de ligne réseau HS n'a aucun effet.

3.10 Garde individuelle

La fonction Garde individuelle permet de mettre en garde un correspondant externe entrant ou sortant sur un circuit particulier.
Lorsque cette fonction est programmée par l'administrateur système, ce dernier peut placer la touche Mise en garde sur la page Perso ou sur le module d'extension (ALE-120) : *Garde individ.*

Sur la page Perso	Sur le module d'extension (ALE-120)
1. La page suivante apparaît : **Suivant**. 2. Ouvrez la page Perso (sélectionnez l'onglet ou utilisez la touche de navigation gauche). 3. *Garde individ.* Le correspondant externe est raccordé au circuit de mise en attente individuel et à la musique d'attente. L'écran de l'opérateur affiche automatiquement la page : **Suivant**. Après expiration de la temporisation, le cycle de sonnerie s'accélère. 4. Ouvrez la page Perso (sélectionnez l'onglet ou utilisez la touche de navigation gauche). L'icône située en regard de la touche de fonction Garde individuelle clignote pour indiquer que le correspondant externe est en attente urgente ( ). 5. *Garde individ.* Appuyez sur la touche Garde individuelle pour récupérer l'appel en attente.	1. *Garde individ.* Le correspondant externe est raccordé au circuit de mise en attente individuel et à la musique d'attente. L'écran de l'opérateur affiche automatiquement la page : **Suivant**. Après expiration de la temporisation, le cycle de sonnerie s'accélère. 2. *Garde individ.* Appuyez sur la touche Garde individuelle pour récupérer l'appel en attente.

Plusieurs touches peuvent être programmées en tant que touches de garde individuelle. Le correspondant peut uniquement être récupéré depuis l'état inactif, les appels en garde seront redistribués au bout d'un certain temps.

3.11 Présentation d'appel

Cette fonction permet d'affecter le mode de fonctionnement des files d'attente. Un ou plusieurs flux de trafic peuvent être associés à une ou plusieurs touches. En appuyant sur une touche, l'opérateur prend l'appel en attente le plus prioritaire parmi le ou les flux de trafic desservis par la touche.

S'il existe au moins un appel, les icônes suivantes apparaissent à côté de la touche : .

S'il existe au moins un appel urgent, les icônes suivantes s'affichent à côté de la touche : .

Cette touche peut être dédiée aux éléments suivants :

Entité non SDA	Les appels faisceau sans numérotation, toutes entités.
Entité publique	Les appels publics Sélection Directe à l'Arrivée (SDA), toutes entités.
Entité privée	Les appels privés SDA (LIA)/appels internes, toutes entités.
Entité SDA déb	Les appels SDA sans réponse, toutes entités.
Appel interne	Les appels réseau privé vers un groupe d'opérateurs.
Appel externe	Les appels réseau public vers un groupe d'opérateurs.
V.I.P.	Les appels VIP (internes ou RNIS via numérotation abrégée).
Divers	Les autres appels/divers.
V.I.P (2)	Les appels VIP2.
Rappel ope	Rappel.
Garde commune	Garde générale.
Appels en chaîne	Retrait chaîné.
Charging recall	Charging recall.
Transfert ope	Transfert entre opérateurs.
Appel individuel	Appel d'un opérateur individuel.

Cette touche peut être spécialisée au niveau des entités pour :

- Les appels entité faisceau sans numérotation,.
- Les appels entité publique SDA,.
- Les appels entité privée SDA (LIA)/appels internes,.
- Les appels entité SDA sans réponse.

La touche 1 est déjà préprogrammée en touche de présentation d'appel, ce qui permet à l'opérateur de prendre l'appel le plus prioritaire parmi ceux en attente provenant des flux de trafic impliquant un correspondant externe (appel externe, rappel, retour de chaînage, etc.).

3.12 Transfert avec privilège

Cette fonction permet à l'opérateur de transférer une ligne réseau de départ externe vers un poste d'utilisateur si le préfixe de prise directe correspondant est programmé dans cette touche Transfert avec privilège : *Transfert avec pré.* L'utilisateur compose ensuite le numéro du correspondant externe à partir d'un appel par prise directe.

La fonction de transfert avec privilège est utile pour les utilisateurs internes non autorisés à effectuer des appels longue distance. L'utilisateur interne appelle l'opérateur. L'opérateur prend la ligne et permet à l'utilisateur interne d'appeler un numéro longue distance et de lancer un appel.

3.13 Limite

La fonction journal des appels n'est pas disponible pour l'opérateur sur le téléphone de bureau.
La liste des rappels ne contient que les appels sortants.

4 Gestion à partir du poste opérateur

Ce chapitre décrit la personnalisation du poste opérateur. Pour la personnalisation générale, veuillez vous référer au manuel d'utilisation du poste (programme de touches, langue, sonnerie, luminosité, mot de passe,...).

4.1 Sélection des modes de fonctionnement de réponse et de transfert

4.1.1 Sélection du mode de fonctionnement de réponse

Réponse auto : Une pression sur la touche de fonction sur la page Perso active ou désactive la fonction

- La fonction Réponse automatique est activée lorsque la case située en regard de Réponse automatique est cochée : tous les appels entrants sont répondus automatiquement si l'opérateur est libre,.
- La fonction Réponse automatique est désactivée lorsque la case située en regard du libellé Réponse automatique est décochée.

4.1.2 Sélection du mode de fonctionnement de transfert

Transfert auto : Une pression sur la touche de fonction Transfert automatique sur la page Perso active ou désactive la fonction Transfert automatique.

4.2 Sélection de l'état du groupe d'opérateurs

Pour plus d'informations sur les groupes d'opérateurs, consulter l'administrateur système.

Cette fonction peut être inhibée ou affectée au poste opérateur avec ou sans mot de passe par l'administrateur système. Dans l'exemple ci-dessous, cette fonction est affectée par l'administrateur système au poste opérateur sans mot de passe.

1. Accéder à la page 'Menu'.
2. *Service → Etat du groupe*
   L'écran affiche la page État du groupe, qui propose les quatre options de menu suivantes :

nuit	Bascule le groupe en mode nuit et affecte aux utilisateurs les classes de service (catégories) qui sont valides la nuit.
jour	Active le service de jour.
Rv abs 1	Active la commande de renvoi 1.
Rv abs 2	Active la commande de renvoi 2.

3. Pour sélectionner l'option de menu à utiliser sur le poste opérateur parmi les choix proposés, appuyer sur la touche de fonction correspondante.
4. OK Pour confirmer, appuyez sur la touche OK.

4.3 Sélection de l'état des entités

Cette fonction peut être inhibée ou affectée au poste opérateur avec ou sans mot de passe par l'administrateur système. Dans l'exemple ci-dessous, cette fonction est affectée par l'administrateur système au poste opérateur sans mot de passe.

1. Accéder à la page 'Menu'.
2. *Service → Etat entité*
   L'écran affiche la page Liste des entités, qui répertorie toutes les entités associées au numéro du groupe d'opérateurs.
3. Sélectionnez l'entité à vérifier ou à modifier.

La page État des entité propose les options de menu suivantes :

nuit	Bascule l'entité en mode nuit et affecte aux utilisateurs des entités les classes de service (catégories) qui sont valides la nuit.
jour	Active le service de jour.
Rv abs 1	Active la commande de renvoi 1.
Rv abs 2	Active la commande de renvoi 2.
normale	Adopte l'état du groupe d'opérateurs qui gère l'entité.

4. Pour sélectionner l'option de menu à utiliser sur le poste opérateur parmi les choix proposés, appuyer sur la touche de fonction correspondante.
5. Faites défiler la page pour afficher le reste de la liste (écran tactile ou touches de navigation).
6. OK Pour confirmer, appuyez sur la touche OK.

4.4 Fermer / Ouvrir

1. *Fermer :* Mise hors service du poste opérateur.
   Sur la page Menu, appuyez sur la touche de fonction Arrêter. L'écran affiche la page État de l'opérateur, qui indique que le poste opérateur est hors service.
2. *Ouvrir :* Mise en service du poste opérateur.

4.5 Informations

Informations : La page Menu, appuyez sur la touche de fonction Informations. L'écran affiche la page Informations, qui indique le nom du groupe d'opérateurs et le préfixe individuel des opérateurs.

5 Garantie et clauses

Les instructions de sécurité et de réglementation concernent les produits suivants : ALE-300 Enterprise DeskPhone (ALE-300), ALE-100 Keyboard (ALE-100), ALE-140 Customization Kit (ALE-140), ALE-120 Key Expansion Module (ALE-120), ALE-150 SWB Corded Handset (ALE-150), ALE-160 WB Cordless Handset (ALE-160), ALE-161 WB Cordless Handset Battery Pack (ALE-161), ALE-108 Wireless Module (ALE-108), ALE-110 Wall Mounting Kit (ALE-110).

À lire attentivement avant l'utilisation de ces équipements.

5.1 Instructions de sécurité

Des modifications apportées et non approuvées par le constructeur rendent cet équipement inopérable.
Les aimants peuvent nuire au fonctionnement des pacemakers et des défibrillateurs cardiaques implantés. Garder une distance de sécurité d'au moins 4 centimètres (1,6 pouces) entre votre pacemaker ou votre défibrillateur implanté et le combiné qui contient des éléments magnétiques.
Pour limiter le risque d'interférence, les personnes ayant un stimulateur cardiaque doivent garder le téléphone sans fil loin du stimulateur cardiaque (distance minimale de 15 cm / 6 pouces).
Il est recommandé de suivre les consignes de sécurité des zones sensibles aux ondes électromagnétiques (hôpitaux...).
Le combiné comporte des éléments magnétiques susceptibles d'attirer des objets métalliques coupants. Pour prévenir toute blessure, vérifiez avant chaque utilisation qu'aucun objet métallique coupant n'est collé sur l'écouteur et le microphone.
Éviter d'utiliser les téléphones (autres que sans fil) en cas d'orage. Il existe un risque de choc électrique avec la foudre.
Ne pas utiliser l'appareil dans des environnements présentant un risque d'explosion.
Ne pas brancher ce téléphone à une prise ISDN (Integrated Services Digital Network) ou PSTN (Public Switched Telephone Network). Cela pourrait fortement l'endommager.
Ne jamais mettre votre téléphone en contact avec de l'eau.
Lorsqu'une alimentation externe est utilisée, elle doit être connectée à une prise de courant facilement accessible.
Utilisez ce produit à des températures entre -5°C à +55°C (23°F à 131°F).
Ces produits sont destinés à être utilisés dans un environnement intérieur uniquement.
Les terminaux PoE (Power over Ethernet) qui fournissent ou reçoivent l'alimentation et les câbles connectés doivent être installés en intérieur.
Ne pas utiliser les casques à des volumes élevés pendant une période prolongée, cela peut entraîner une perte d'audition. Toujours écouter à des niveaux modérés.

Nettoyage et désinfection

Se reporter au document : “How to clean and disinfect Alcatel-Lucent Enterprise terminals”.

Porter des gants lors du nettoyage des produits.
Ne pas utiliser de produits chimiques agressifs tels que de la javel, du peroxyde, de l'acétone, de l'acide éthylique, du chlorure de méthyle, de l'ammoniac ou des nettoyants à usages multiples pour nettoyer les surfaces en plastique, en métal, en caoutchouc ou d'écrans.
Essuyer les produits avec un chiffon propre, sec, en microfibres et non abrasif.
Vaporiser la solution de nettoyage sur le chiffon avant de nettoyer le produit.
Utiliser des lingettes pré-humidifiées ou humidifier (mais ne pas mouiller) un chiffon doux et stérile avec l'agent agréé. Ne jamais pulvériser ou verser d'agents chimiques directement sur l'appareil, car le liquide peut tacher le produit ou s'infiltrer à l'intérieur et endommager le matériel.
Ne pas autoriser la mise en commun des liquides.
ALE recommande d'utiliser une solution d'éthanol à 70% pour tous les terminaux ALE câblés et sans fil.
Désinfection quotidienne : jusqu'à 5 désinfections par jour.
Essuyer de façon intensive lors du nettoyage ou de la désinfection risque d'endommager la surface de l'appareil.
ALE recommande d'attribuer un terminal sans fil dédié à chaque collaborateur plutôt que de partager les équipes sur les terminaux, ainsi que de remplacer le combiné des terminaux câblés pour chaque collaborateur.

Alimentations électriques

ALE-300 : ce produit peut être alimenté par une alimentation par Ethernet (POE) conforme à la norme IEEE 802.3af classe 1, ou par une alimentation externe USB Type C (EPS) de 5V CC, 3A minimum.

ALE-120 : ce produit est alimenté par le modèle Deskphone 300/400/500 d'ALE via le port USB ou par une alimentation externe (EPS) USB de type C d'une puissance de 5V DC, 3A minimum.

L'alimentation POE et l'EPS USB de type C doivent être conformes à la norme IEC/EN/UL/CSA 62368-1 et aux réglementations/normes pertinentes applicables dans le pays d'utilisation prévu. Ils doivent en outre être certifiés comme source d'alimentation limitée (LPS).

5.2 Déclarations de conformité

La déclaration de conformité s'obtient auprès de :
ALE International 32 avenue Kléber – 92700 Colombes, France

www.al-enterprise.com/en/declaration-of-conformity.

Les informations réglementaires concernant ALE-300, les certifications supplémentaires et les marques réglementaires sont stockées dans le téléphone. Utilisez l'une des options suivantes :

- → *Légal* (ou accéder à la page 'Menu' → *Réglages* → *Poste* → *Menu local* → *Légal).*
- Sélectionnez l'icône des paramètres affichée en bas à gauche de l'écran pendant le démarrage (après quelques secondes) →*Legal*.

Pays de l'UE

Cet équipement est conforme aux exigences essentielles des directives suivantes :

- 2009/125/EC (ErP), 2011/65/EU (RoHS) et son amendement 2015/863 (EU),
- Equipement non radio : 2014/30/EU (EMC), 2014/35/EU (LVD),
- Equipement radio : 2014/53/EU (RED),

ALE-160, ALE-108 : ces appareils offrent une interface radio Bluetooth® avec une gamme de fréquences de 2402 à 2480 MHz et une puissance d'émission maximale de 10 dBm.

ALE-108 : cet appareil offre une interface radio WLAN conforme à la norme 802.11 avec une plage de fréquences et une transmission maximale : 2402-2480 MHz(Bluetooth) : 10 dBm, 2400-2483 MHz : 20 dBm, 5150-5350 MHz : 23 dBm, 5470-5725 MHz : 23 dBm, 5725-5850MHz : 14 dBm

Restriction de la bande de fréquences dans l'UE pour les réseaux locaux (LAN) sans fil : l'appareil est limité à une utilisation en intérieur uniquement lorsqu'il fonctionne dans la gamme de fréquences de 5150 à 5350 MHz dans les pays suivants : Austria (AT), Belgium (BE), Bulgaria (BG), Croatia (HR), Cyprus (CY), Czech Republic (CZ), Denmark (DK), Estonia (EE), Finland (FI), France (FR), Germany (DE), Greece (GR), Hungary (HU), Iceland (IS), Ireland (IE), Italy (IT), Latvia (LV), Liechtenstein (LI), Lithuania (LT), Luxembourg (LU), Malta (MT), Netherlands (NL), Norway (NO), Poland (PL), Portugal (PT), Romania (RO), Slovakia(SK), Slovenia (SL), Spain (ES), Sweden (SE), Switzerland (CH), Turkey (TR).

Canada

L'équipement doté d'une partie RF est conforme aux RSS exempts de licence d'Industrie Canada. Son fonctionnement est soumis aux deux conditions suivantes : (1) cet équipement ne doit causer aucune interférence nuisible et (2) cet équipement doit supporter toutes les interférences reçues, y compris les interférences entraînant des effets non voulus. Ces produits sont conformes aux spécifications techniques applicables de l'organisme Innovation, Sciences et Développement économique Canada.

Les appareils pour la bande 5150 à 5350 MHz sont uniquement destinés à un usage intérieur afin de réduire le potentiel d'interférence nuisible aux systèmes mobiles par satellite sur le même canal.

USA

L'équipement sans partie RF a été testé et déclaré conforme aux limites d'un appareil numérique de classe B, conformément à la partie 15 des règles de la FCC. Ces limites sont conçues de manière à assurer une protection suffisante contre les interférences nuisibles dans un environnement résidentiel. Cet équipement génère, utilise et peut émettre des fréquences radioélectriques et causer des interférences nuisibles aux communications radio s'il n'est pas installé et utilisé conformément aux instructions. Même dans ce cas, des interférences peuvent se produire dans une installation particulière. Au cas où cet équipement causerait des interférences nuisibles dans la réception de la radio ou de la télévision, qui peuvent être décelées en allumant et en éteignant l'équipement, l'utilisateur devrait tenter de remédier à ces interférences en contactant le revendeur.

La confidentialité des communications peut ne pas être garantie lors de l'utilisation de tout équipement Bluetooth®.

⚠ **Californie - Attention :** ces produits peuvent vous exposer à des substances chimiques, notamment le plomb et les dérivés du plomb, reconnus par l'État de Californie comme pouvant être la cause de cancers et d'anomalies congénitales ou d'autres problèmes de reproduction. Pour plus d'informations, consultez le site www.P65Warnings.ca.gov.

Exposition aux ondes électromagnétiques

ALE-160 : cet appareil est conforme aux limites d'exposition aux rayonnements de la FCC, de l'ISDE et de l'UE établies pour un environnement non contrôlé. Cet équipement présente de très faibles niveaux d'énergie RF et est jugé conforme sans test de débit d'absorption spécifique (DAS).

ALE-108 : cet appareil est conforme aux limites d'exposition aux rayonnements de la FCC, de l'ISDE et de l'UE définies pour un environnement non contrôlé. Vous devez maintenir une distance d'au moins 20 cm entre le corps humain (à l'exception des extrémités : mains, poignets, pieds et chevilles) et le module sans fil ALE-108 qui est branché sur le téléphone. Cet appareil ne doit pas être placé près de, ni être utilisées avec, un autre type d'antenne ou d'émetteur.

Restrictions relatives aux réseaux locaux (LAN) sans fil

Toujours consulter les autorités locales pour connaître la réglementation nationale la plus récente concernant les réseaux locaux sans fil de 2400 et 5000 MHz.

Informations réglementaires sur l'ALE-108

Europe : cet appareil contient le module RF BTWDB01 ou BTWDB02 qui est conforme à la directive sur les équipements radio (RED) 2014/53/EU.	
États-Unis : cet équipement est conforme à l'article 15 des réglementations FCC. Son fonctionnement est soumis aux deux conditions suivantes : (1) cet équipement ne doit causer aucune interférence nuisible et (2) cet équipement doit supporter toutes les interférences reçues, y compris les interférences entraînant des effets non voulus. This device contains FCC ID : OL3BTWDB01 approved radio module.	
Qualification Bluetooth®	

Informations sur la mise au rebut

Ce symbole signifie que l'équipement doit être remis à un point de collecte pour le traitement des déchets d'équipements électroniques. Les batteries défectueuses doivent être déposées dans un point de collecte d'élimination des déchets chimiques.

Documents associés

Ces consignes de sécurité et informations réglementaires, ainsi que la documentation utilisateur, sont disponibles dans d'autres langues sur le site Web suivant : https://www.al-enterprise.com/products.

www.al-enterprise.com/fr-fr
Le nom et le logo d'Alcatel-Lucent sont des marques commerciales de Nokia utilisées sous licence par ALE. Pour en savoir plus sur les marques utilisées par les sociétés affiliées de la Holding ALE, veuillez consulter : www.al-enterprise.com/fr-fr/documentation-juridique/marques-copyright. Toutes les autres marques sont la propriété de leurs titulaires respectifs. Ni la Holding ALE ni ses sociétés affiliées ne peuvent être tenues responsables de l'éventuelle inexactitude des informations contenues dans ce document, qui sont sujettes à modification sans préavis.
© Copyright 2024 ALE International, ALE USA Inc. Tous droits réservés dans tous les pays.